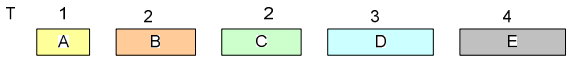

Escalonamento Rate Monotonic com preensão ignorando o limite do EC

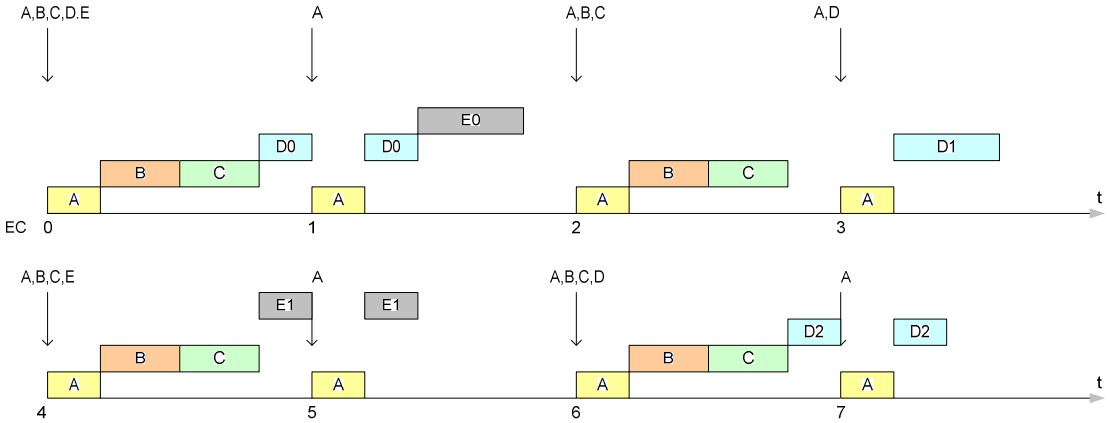

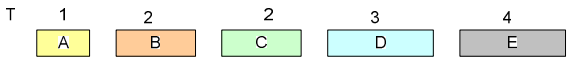

Escalonamento Rate Monotonic sem preensão ignorando o limite do EC

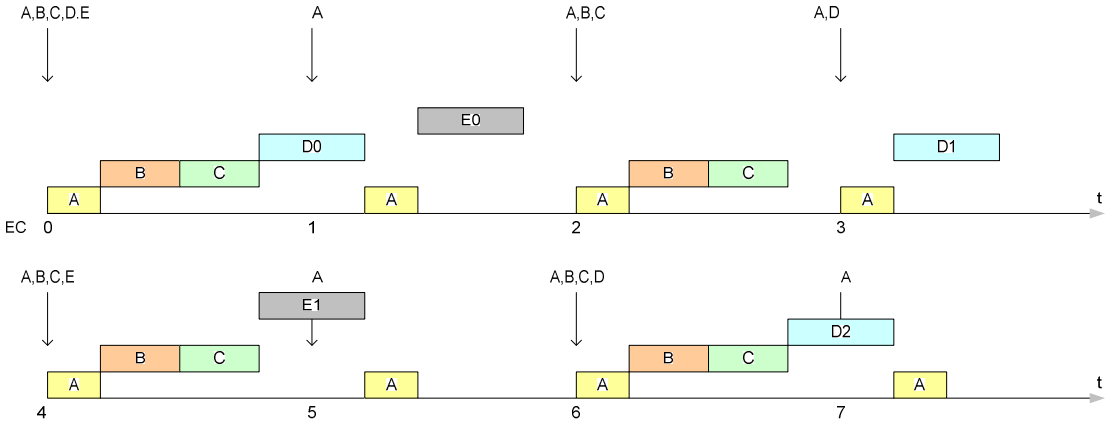

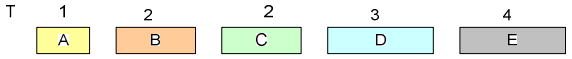

Escalonamento Rate Monotonic sem preensão tomando em consideração o limite do EC

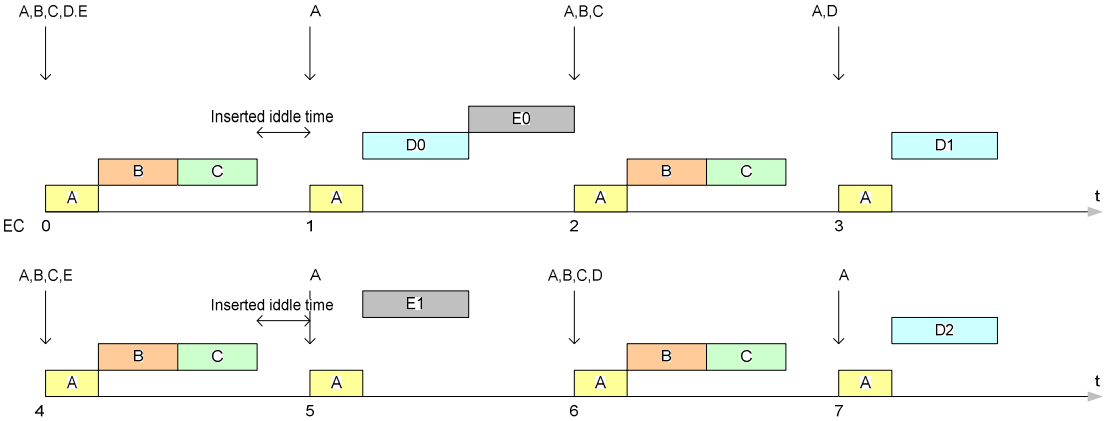

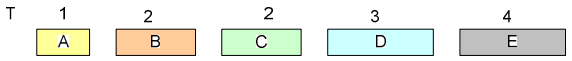

Escalonamento Earleast Deadline First com preensão

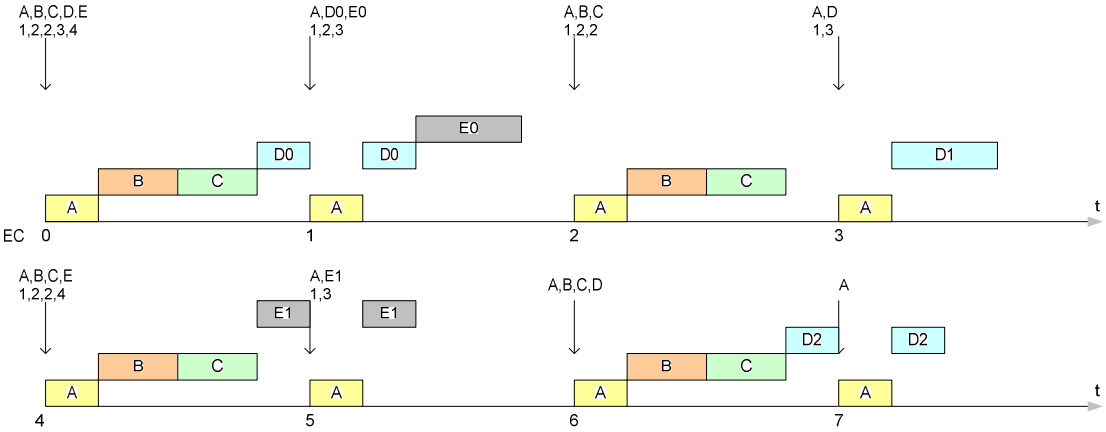

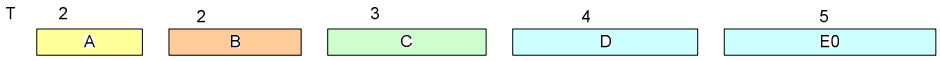
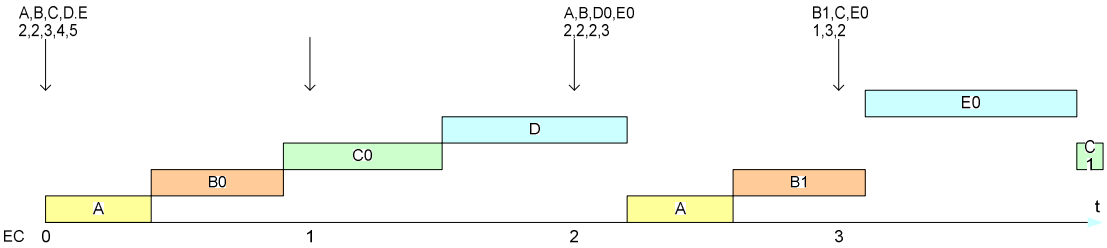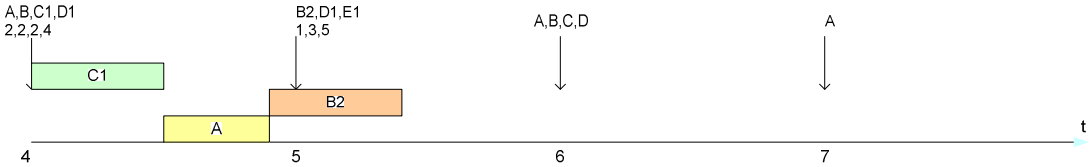
Escalonamento Earleast Deadline First com preensão